# Пневматический счетчик с предварительной установкой • Серия GC

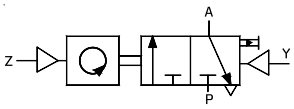


## Особенности

- Постоянно видимая предустановка.
- Встроенный пневматический сброс.
- Трех- или пятизначный дисплей.
- Удобная кнопочная настройка.

## Функция

Счетчики имеют 5-значный дисплей и выполняют счет по возрастающей, т. е. с добавлением входящих сигналов. При сбросе счетчика отображается значение 00000. Пневматический сигнал увеличивает значение счетчика на полшага с появлением первой половины цифры. По завершении сигнала значение увеличивается еще на полшага, и цифра становится полностью видимой. Предусмотрен ручной сброс счетчика с помощью кнопки. Также возможен сброс с помощью пневматического сигнала. Сигнал счета не может поступать или присутствовать во время процедуры сброса.

## Технические характеристики

| № для заказа | GC1M0270 |
|---|---|
| Высота символа | 4 мм |
| Рабочее давление | 2–8 бар |
| Качество воздуха | Безмасляный |
| Размер отверстия в фильтре | < 40 мкм |
| Рабочая температура | от 0 до 60º C |
| Размер отверстия | M5 |
| Монтаж | Горизонтальная роликовая ось на передней панели |
| Положение монтажа | Горизонтальная роликовая ось |
| Класс защиты (IEC 144) | IP40 с подсоединенными шлангами |
| Входной сигнал счета | Добавляемый |
| Минимальная продолжительность импульса | 8 мс |
| Макс. частота счета | 20 Гц |
| Коэффициент заполнения импульсов | 1:1 |
| Сброс | – ручной с кнопки<br>– внешним пневматическим сигналом, мин. продолжительность импульса 180 мс |
| Частота сброса | Макс. 1 за 2 с |
| Длительность сигнала | С момента достижения уставки до сброса |

Внимание! Минимальный период времени между последним импульсом счета и пневматическим сбросом составляет 50 мс.

# Пневматический счетчик с предварительной установкой • Серия GC

## Основные размеры

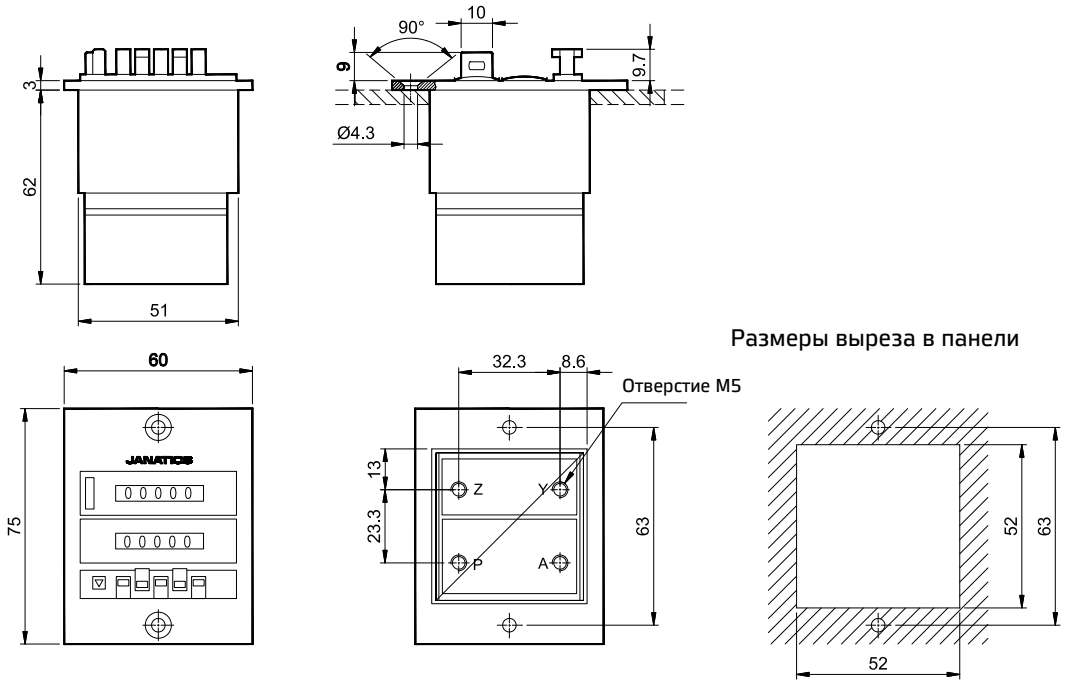


## Схема соединения

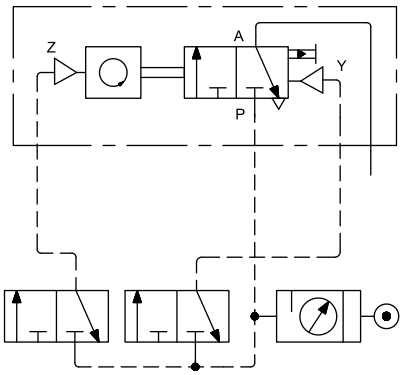


Z — импульсный ввод «счет»
Y — импульсный ввод «сброс»
P — воздушный ввод
A — выходной управляющий сигнал

## Порядок заказа

GC

| Диапазон давления | |
|---|---|
| 1 | 2 – 8 бар |

| Сброс | |
|---|---|
| M | Ручной/пневматич. сброс |

| Деления счетчика | |
|---|---|
| 02 | 5 делений |

| Размер отверстия | |
|---|---|
| 70 | M5 |

Пример заказа

№ для заказа пневматического счетчика с предварительной установкой: GC1M0270.